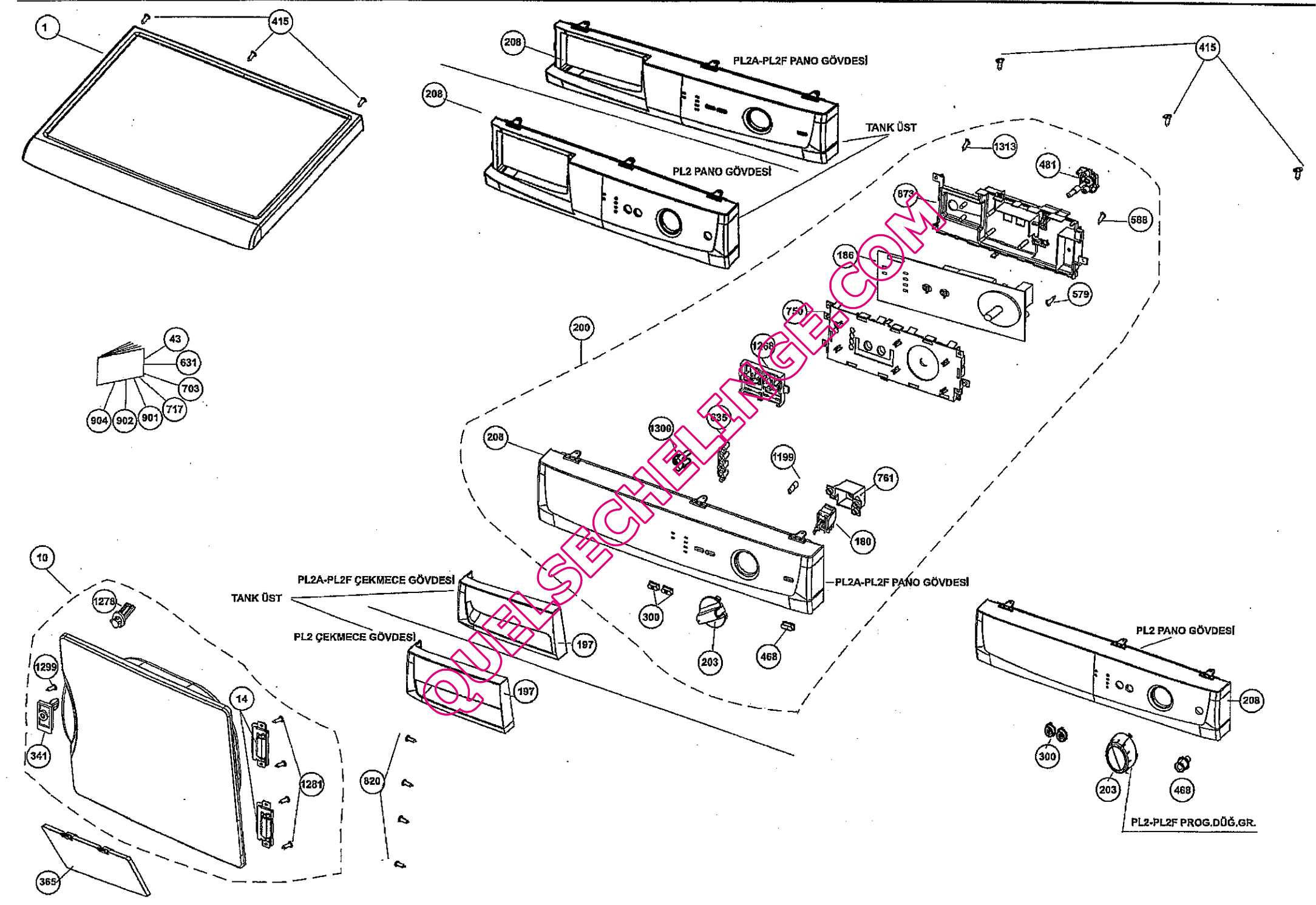

QUELSECHELINGE.COM

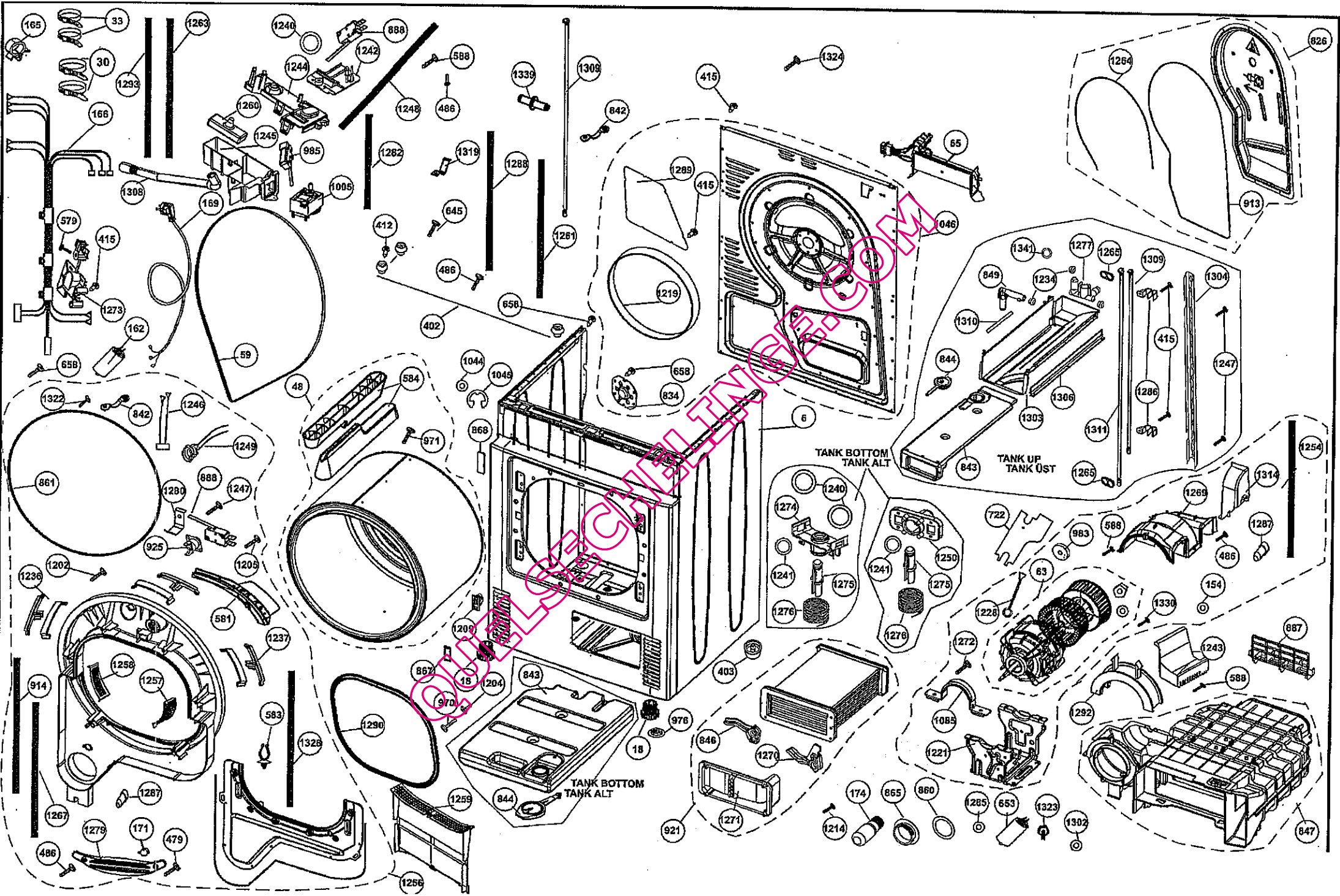

QUELSECHELINGE.COM